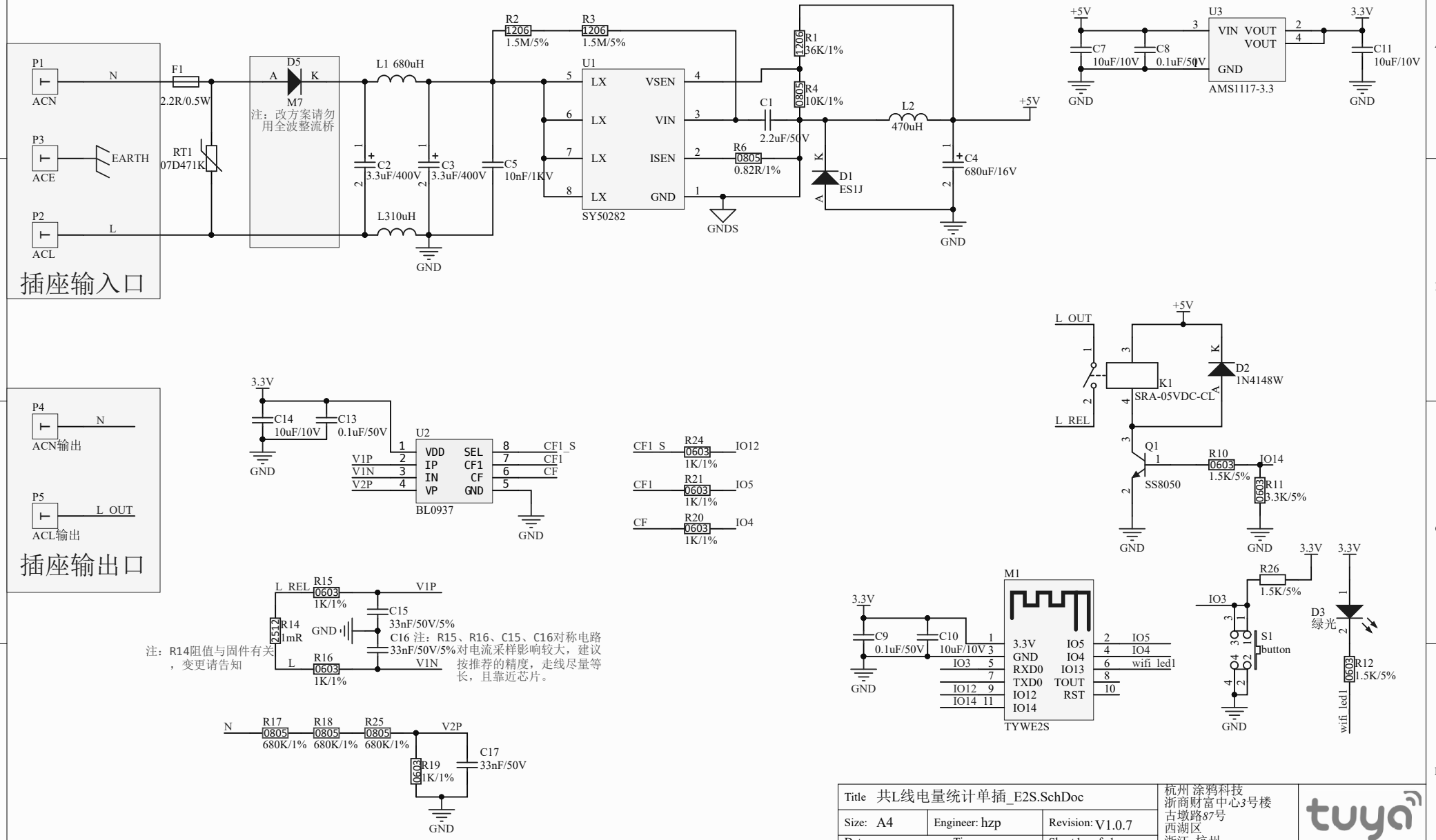

Title 共L线电量统计单插_E2S.SchDoc			杭州 涂鸦科技 浙商财富中心3号楼 古墩路87号 西湖区 浙江 杭州
Size: A4	Engineer: hzp	Revision: V1.0.7	
Date:	Time:	Sheet 1 of 1	
File: 共L线电量统计单插_E2S.SchDoc			